Electrolux PROFESSIONAL

Gamma cottura modulare thermaline 85 - Bagnomaria elettrico top, GN 2/1, 1 lato operatore, alzatina

ARTICOLO N°

MODELLO N°

NOME

SIS #

AIA #



588553 (MBBBBBHOAO) Bagnomaria elettrico top, GN 2/1, con rubinetto posteriore, con alzatina posteriore - 1 lato operatore

Caratteristiche e benefici

- Livello massimo di riempimento indicato sul lato della vasca
- Protezione: un sensore di temperatura spegne l'alimentazione in caso di surriscaldamento.
- Vasca con angoli arrotondati facile da pulire.
- Il sistema di giunzione tra le apparecchiature senza saldatura THERMODUL permette la rimozione delle unità in caso di sostituzione o di servizio.
- Manopole in metallo con impugnatura in silicone incastonato per un più facile utilizzo e pulizia. Il loro particolare disegno previene l'infiltrazione di liquidi all'interno dell'apparecchiatura.
- Piano di lavoro con cocciolatoio perimetrale alla vasca per evitare fuoriuscite di licquido.
- Temperatura dell'acqua controllata da un sensore elettronico impostabile come temperatura o potenza.
- Triplice sistema di sicurezza a protezione contro eventuali sovratemperature, resettabili manualmente senza l'uso di attrezzi.

Costruzione

- Top in acciaio inox AISI 304 di 2 mm di spessore.
- Tutte le superfici sono costruite evitando il più possibile zone di accumulo dello sporco per facilitare le operazioni di pulizia.
- Protezione all'acqua IPX5.
- Telaio interno in robusto acciaio inox AISI 304.
- Vasca in acciaio inox AISI 316L saldata nella parte superiore all'apparecchiatura.
- Unità costruita secondo la norma DIN 18860_2 con pano antigocciolamente di 20 mm di spessore.

Sostenibilità

- Funzione standby per il risparmio energetico e recupero veloce della temperatura impostata.

Approvazione:

Gamma cottura modulare thermaline 85 - Bagnomaria elettrico top, GN 2/1, 1 lato operatore, alzatina

Fronte

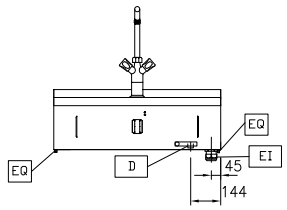

Lato

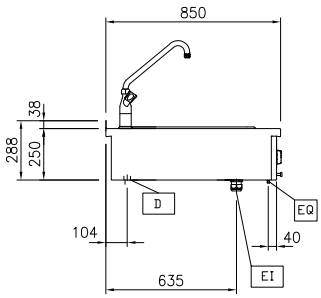

D = Scarico acqua
DO = Tubo di scarico
EI = Connessione elettrica
EQ = Vite Equipotenziale
WI = Ingresso acqua

Alto

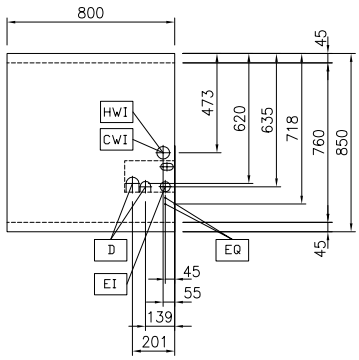

Elettrico

Tensione di alimentazione:	400 V/3N ph/50/60 Hz
Watt totali:	3 kW

Acqua

Dimensioni tubatura di entrata acqua calda:	3/4"
Dimensioni tubo di entrata acqua fredda/calda:	3/4"
Dimensioni tubo di scarico:	1"

Informazioni chiave

Numero vasche:	1
Dimensioni utili vasca (larghezza):	630 mm
Dimensioni utili vasca (altezza):	170 mm
Dimensioni utili vasca (profondità):	510 mm
Capacità vasca:	10 lt MIN; 65 lt MAX
Controllo termostatico:	30 °C MIN; 90 °C MAX
Dimensioni esterne, larghezza:	800 mm
Dimensioni esterne, profondità:	850 mm
Dimensioni esterne, altezza:	250 mm
Peso netto:	30 kg
Configurazione:	Funzionante da un lato;Top

Sostenibilità

Consumo di corrente:	7.5 Amps

Accessori opzionali

- Kit profilo di connessione tra unità con alzatina, 850 mm — PNC 912498 ❑
- Piano porzionatore da 800 mm — PNC 912526 ❑
- Piano porzionatore da 800 mm — PNC 912556 ❑
- Piano di lavoro ribaltabile 300x850mm — PNC 912579 ❑
- Piano di lavoro ribaltabile 400x850mm — PNC 912580 ❑
- Piano di lavoro laterale fisso 200x850mm — PNC 912586 ❑
- Piano di lavoro laterale fisso 300x850mm — PNC 912587 ❑
- Piano di lavoro laterale fisso 400x850mm — PNC 912588 ❑
- Pannello posteriore in acciaio inox, per funzioni top e monoblocco con alzatina, 800x700mm — PNC 913013 ❑
- Kit profilo di chiusura blocco a filo, unità con alzatina, lato sinistro, 850 mm — PNC 913115 ❑
- Kit profilo di chiusura blocco a filo, unità con alzatina, lato destro, 850 mm — PNC 913116 ❑
- Coperchio per bagnomaria GN 2/1 — PNC 913147 ❑
- Kit profilo di chiusura blocco (12.5 mm), unità con alzatina, lato sinistro, 850 mm — PNC 913206 ❑
- Kit profilo di chiusura blocco (12.5 mm), unità con alzatina, lato destro, 850 mm — PNC 913207 ❑

L'azienda si riserva il diritto di apportare modifiche ai prodotti senza preavviso

• Kit profilo di connessione per installazioni schiena contro schiena unità con alzatina (ordinare come speciale e specificare la lunghezza del blocco. Il prezzo indicato a listino si riferisce ad una lunghezza di 1000 mm)	PNC 913226	❑
• Profilo, profondità=850 mm	PNC 913231	❑
• Kit ottimizzazione energetico 14A	PNC 913244	❑
• - NOT TRANSLATED -	PNC 913297	❑
• Pannello laterale in acciaio inox sinistro (12.5mm), per installazione a sbalzo, H= 400mm	PNC 913632	❑
• Pannello laterale in acciaio inox destro (12.5mm), per installazione a sbalzo, H= 400mm	PNC 913633	❑
• Pannello laterale in acciaio inox sinistro, a filo, per installazione a sbalzo, H= 400mm	PNC 913634	❑
• Pannello laterale in acciaio inox destro, a filo, per installazione a sbalzo, H= 400mm	PNC 913635	❑
• Kit di installazione a sbalzo - top da 800 mm	PNC 913652	❑
• - NOT TRANSLATED -	PNC 913658	❑
• Filtro L= 800 mm	PNC 913665	❑
• - NOT TRANSLATED -	PNC 913676	❑

L'azienda si riserva il diritto di apportare modifiche ai prodotti senza preavviso